Instrucciones de instalación del kit de soporte de guardafango con eje de elevación 10001442

Documento #10005830, Revisión A
Los soportes son compatibles con los modelos
Eje Hendrickson SC20 con tubo de leva de freno soldado
(Diseñado para su uso con los guardabarros MIN2220).

PASO 1 - IDENTIFIQUE LAS PIEZAS

A. Disponga de las piezas y los paquetes del equipo.
B. Compare las piezas y la tornillería con el kit de soporte 10001442 como se muestra en la **Figura 1.**

FIGURA 1

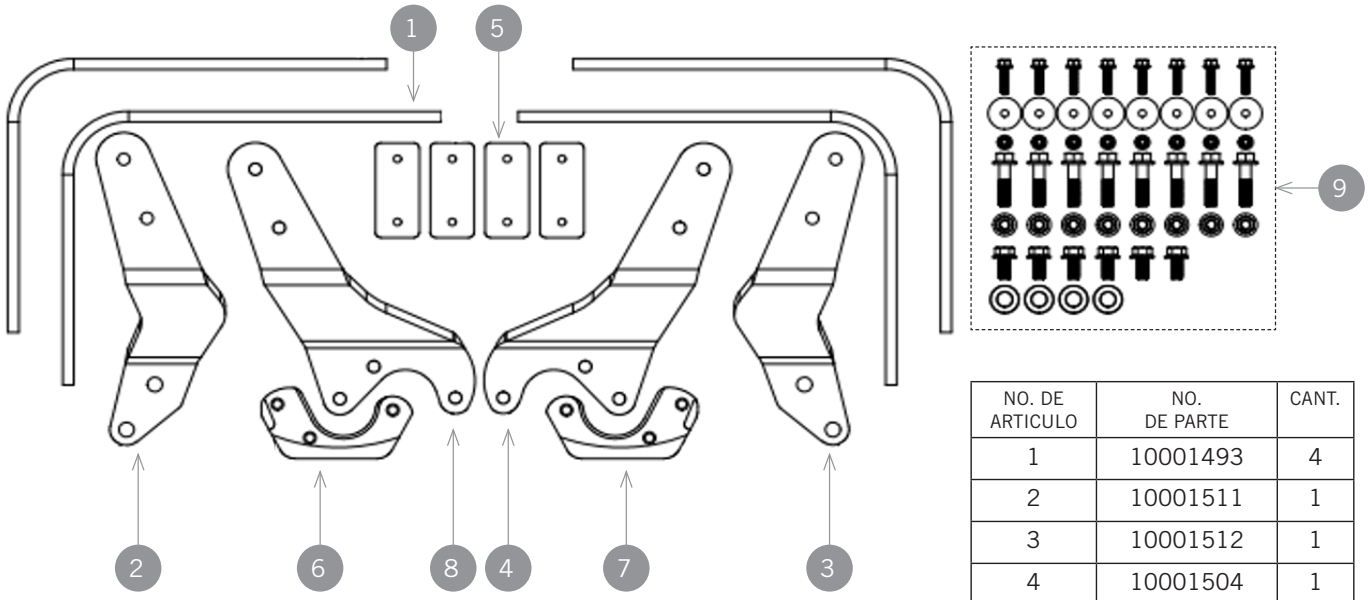

NO. DE ARTICULO	NO. DE PARTE	CANT.
1	10001493	4
2	10001511	1
3	10001512	1
4	10001504	1
5	10001463	4
6	10001505	1
7	10001506	1
8	10001503	1
9	10003060	1

Si falta alguna de las piezas de la lista, llame a Minimizer al 800-248-3855

PASO 2 - FIJAR LOS SOPORTES AL CAMION

A. Retire el conjunto de la rueda de la maza en el lado derecho del vehículo.
B. Retire el tambor de la maza.
C. Retire el protector de polvo metálico (si está equipado) que está fijado en el interior del husillo.
D. En la esquina delantera derecha del eje, coloque el soporte (10001506) alrededor del tubo de la leva del freno en el conjunto de la columna vertebral del eje. **(Ver la Figura 2)**
   a. El soporte (10001506) tiene un escalón mecanizado que se ajusta al perfil de la columna vertebral.
   b. Sujete el soporte en su lugar y confirme que el escalón mecanizado encaja a ras con la columna vertebral del eje.

FIGURA 2

c. Para un ajuste adecuado, puede ser necesario rectificar ligeramente el borde del cordón de soldadura alrededor del tubo de la leva de freno y el interior de la parte anterior de la espiga. **(Ver la Figura 3)**

E. Con el soporte (10001506) sujetado en su posición, soldé por puntos el soporte a la parte anterior de la espiga en dos lugares.
   a. La pintura también debe ser pulida en los lugares de soldadura.

F. Instale el tambor de freno en la maza de la rueda y confirme que no hay interferencias entre el tambor, la zapata de freno y el soporte del guardafango (10001506).

G. Desmontar el mecanismo de la zapata de freno **(Ver la Figuras 4 y 5)**
   a. Primero, retire los resortes de retención exterior e interior de la zapata de freno.
   b. Apoye el conjunto de la zapata de freno inferior y retire el resorte de retorno.
   c. Coloque las piezas a un lado y retire la zapata de freno superior. **(Ver la Figura 6)**

FIGURA 3

FIGURA 4

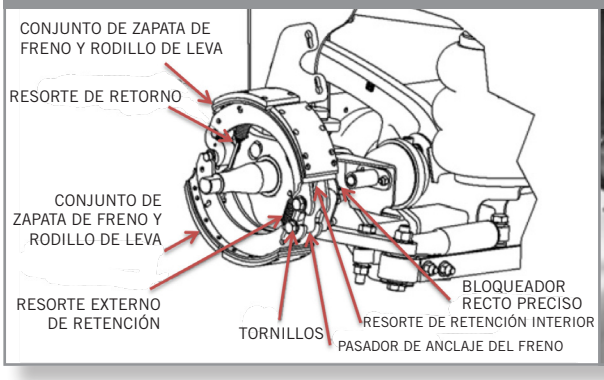

FIGURA 5

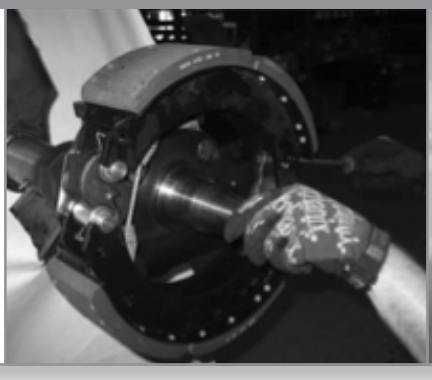

FIGURA 6

FIGURA 7

FIGURA 8

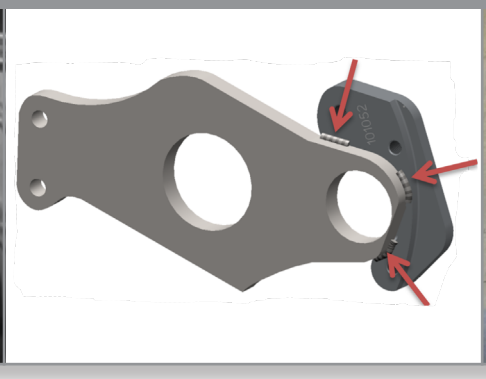

FIGURA 9

H. Retire los tornillos del pasador de anclaje del freno y deséchelos. **(Ver la Figura 7)**

I. Se requieren tres soldaduras de angulo de 1/4” a 3/4” de largo cada una para fijar el soporte (10001506) a la columna vertebral en el lado exterior. **(Ver la Figura 8)**
   a. Soldar con un electrodo E7018 o un hilo tubular E70XX.
   b. Quitar la pintura en las zonas de soldadura.
   c. La arandela del árbol de levas puede girarse para facilitar la soldadura. Vuelva a la posición original cuando termine de soldar.

J. Fije el soporte del guardafango (10001504) al soporte (10001506). (Ver la Figura 9)
   a. Utilice tres tornillos de brida de 1/2”-13 x 1” suministrados en el kit.
   b. El par de apriete recomendado es de 80 pies-libras.

K. Sustituya los tornillos del pasador de anclaje por tornillos más largos. **(Ver la Figura 10)**
   a. Utilice tornillos de 5/8”-11 x 5-1/2” SAE Grado 8. (No se incluyen)

FIGURA 10

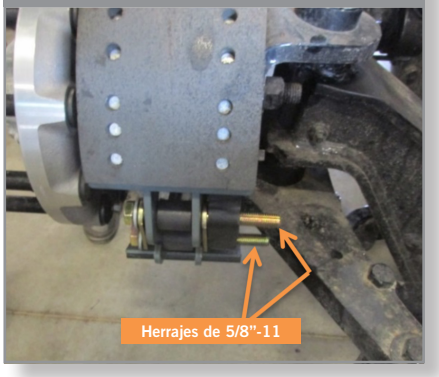

L. Instale el soporte del guardafango (10001512) sobre los nuevos tornillos de anclaje de 5/8”. **(Ver la Figura 11)**
   a. Aplique nuevas tuercas de seguridad de 5/8” a los nuevos tornillos de anclaje instalados en el paso 2K.
   b. El par de apriete recomendado es de 220 pies-libras.
M. Vuelva a instalar las zapatas de freno, el tambor y el conjunto de la rueda. Asegúrese de aplicar el par de apriete a todas las tuercas de las ruedas y a la tornillería de acuerdo con las especificaciones del fabricante del eje.

NOTA:

- Repita el paso 2 en el lado izquierdo utilizando los soportes del guardafango (10001505), (10001503) y (10001511).

PASO 3 - COLOCAR LOS SOPORTES Y LOS GUARDAFANGOS

A. Coloque el guardafango Minimizer sobre el neumático utilizando calzas para la holgura. **(Ver la Figura 12)**
   a. Coloque un bloque de 1-1/2” en la parte superior del neumático para establecer un espacio libre entre el neumático y el guardafango. **(Ver la Figura 13)**
B. Mida la distancia desde el piso hasta el borde inferior del guardafango en ambos extremos y ajuste la posición del guardafango hasta que ambas distancias sean iguales.
   a. Es posible que haya que ajustar los brazos de aluminio hacia dentro o hacia fuera, para que hagan un contacto uniforme con el guardafango.

FIGURA 11

FIGURA 12

FIGURA 13

C. Sujete los brazos de aluminio (10001493) a los soportes del guardafango siguiendo los pasos indicados a continuación:
   a. Alinee los brazos de aluminio (10001493) con la cara interior del guardafango y con la cara exterior de los soportes del guardafango. **(Ver la Figura 14)**
   b. El extremo interior del brazo debe apuntar directamente hacia el centro de la espiga.
   c. Sujete el brazo de aluminio a la superficie del soporte de acero del guardafango con una abrazadera de sujeción.
   d. Los brazos de aluminio pueden ser más largos de lo necesario.
      i. Si es necesario, recorte cualquier exceso de material de los brazos de aluminio que se extienda más allá de la curva de la placa de montaje. **(Ver la Figura 15)**
D. Utilice los orificios del soporte de acero fijado al eje como plantilla para localizar y marcar los orificios de montaje en los brazos de aluminio. **(Ver la Figura 16)**
E. Taladre dos agujeros de 9/16” en cada brazo de aluminio en los lugares que se marcaron en el paso anterior.

FIGURA 14

FIGURA 15

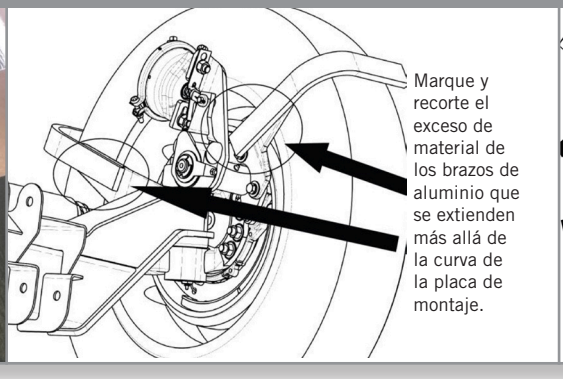

FIGURA 16

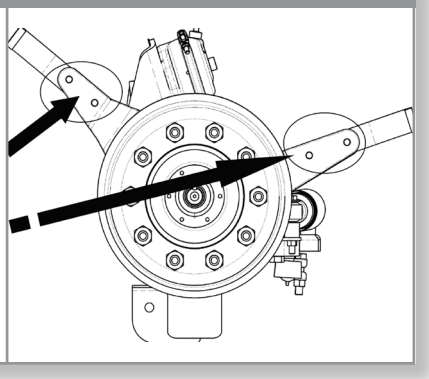

F. Atornille los brazos de aluminio a los soportes de acero del guardafango utilizando los tornillos de cabeza de brida de 1/2” x 2” y las tuercas de brida de bloqueo superior de 1/2” suministradas en el kit. **(Ver la Figura 17)**
   a. El par de apriete recomendado es de 75-83 pies-libras.

PASO 4 - FIJAR EL GUARDAFANGO A LOS SOPORTES

A. Fije los brazos de aluminio (10001493) y las placas de apoyo de acero (10001463) al guardafango. **(Ver la Figura 18)**

NOTA:

- **La placa de apoyo de acero (10001463) y el brazo de aluminio (10001493) DEBEN instalarse en caras opuestas del guardafango para poder optar a la garantía del Minimizer.**

B. Confirme que el guardafango está paralelo al neumático.
C. Alinee la placa de apoyo de acero (10001463) de manera que quede uniforme (de arriba a abajo) con el brazo de aluminio (10001493). Utilice una placa por cada brazo de aluminio.
D. Perforar dos agujeros de paso o roscar los brazos de aluminio.
   a. La opción 1 es perforar dos agujeros de 11/32” de diámetro a través del guardafango y el brazo de aluminio utilizando la placa de apoyo de acero como plantilla.
      i. Utilice dos tornillos de 5/16”-18 con tuercas autobloqueantes suministrados en el kit.
   b. La opción 2 consiste en taladrar y roscar 5/16”-18 en el brazo de aluminio utilizando la placa de apoyo de acero como plantilla. Esta opción proporciona un mayor espacio para los neumáticos.
      i. Para la opción 2 se necesitan tornillos más cortos de 5/16” y no se incluyen en el kit.
F. Instale los tornillos del guardafango. El par de apriete recomendado es de 5-7 pies-libras.
   a. NO SUPERE EL PAR DE APRIETE RECOMENDADO.

FIGURA 17

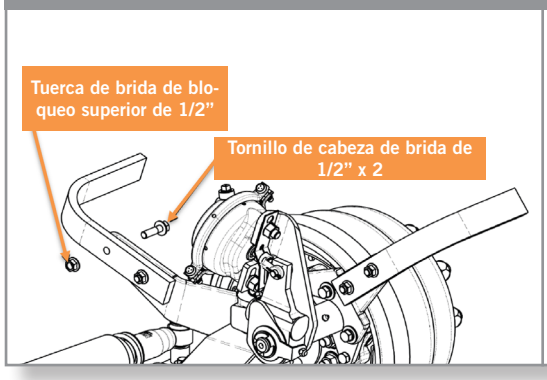

FIGURA 18

PASO 5 - INSPECCIONAR Y REPETIR PARA TODOS LOS GUARDAFANGOS

A. Repita los pasos 2 a 4 para instalar el soporte y el guardafango en el lado opuesto del vehículo.

UNA DIVISIÓN DE **HIGH BAR BRANDS, LLC**

HIGH BAR BRANDS

2701 18th Street SW, Owatonna, MN 55060
1-800-248-3855 | Fax: 507-583-7540
www.**highbarbrands**.com