Instrucciones de instalación del kit de soporte de guardafango del eje con elevación 10001457

Documento #10005833, Revisión A
Los soportes son compatibles con los modelos
Eje Watson Chalin SL13K-1190 Equipado con Frenos de Disco Bendix.
(Diseñado para su uso con los guardabarros MIN161200, MIN221800 y MIN2220).

PASO 1 - IDENTIFIQUE LAS PIEZAS

A. Disponga de las piezas y los paquetes del equipo.
B. Compare las piezas y la tornillería con el kit de soporte 10001457 como se muestra en la **Figura 1.**

FIGURA 1

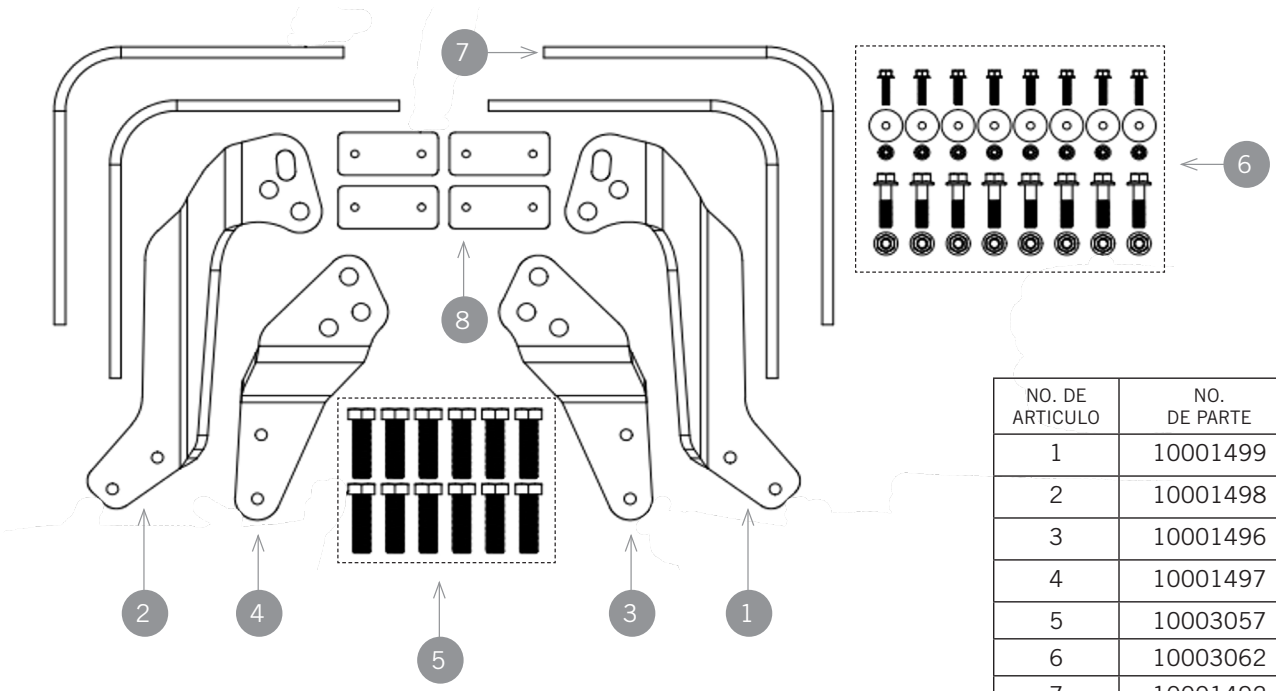

NO. DE ARTICULO	NO. DE PARTE	CANT.
1	10001499	1
2	10001498	1
3	10001496	1
4	10001497	1
5	10003057	1
6	10003062	1
7	10001492	4
8	10001463	4

Si falta alguna de las piezas de la lista, llame a Minimizer al 800-248-3855

PASO 2 - FIJAR LOS SOPORTES AL CAMION

A. Empezando por el lado derecho del camión, retire los tres tornillos M20 superiores y las arandelas planas del caliper de freno situado en la parte delantera del eje.
(Ver la Figura 2)
   a. Guarde las arandelas planas y deseche los viejos tornillos M20.
B. Instale el soporte del guardafango (10001497) utilizando tres nuevos tornillos M20 suministrados en el kit junto con las arandelas planas retiradas previamente en el paso 2A.
   a. El soporte del guardafango (10001497) debe montarse hacia adentro, hacia el bastidor.
   b. El par de apriete recomendado es de 375 pies-libras.

FIGURA 2

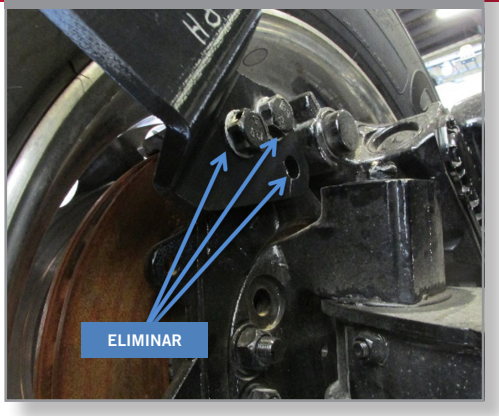

C. Retire los tres tornillos M20 y las arandelas planas de la pinza de freno situada debajo del conjunto de la cámara de freno en la parte inferior trasera del eje. **(Ver la Figura 3)**
   a. Guarde las arandelas planas y deseche los viejos tornillos M20.
   b. Será necesario un adaptador de llave de 3/4" a 1/2" para despejar la varilla de unión.
D. Instale el soporte del guardafango (10001499) utilizando tres nuevos tornillos M20 suministrados en el kit junto con las arandelas planas retiradas previamente en el paso 2C.
   a. El soporte del guardafango (10001499) debe montarse hacia adentro, hacia el bastidor.
   b. El par de apriete recomendado es de 375 pies-libras.
E. Compruebe que hay espacio entre la rueda y el soporte del guardafango trasero. Afloje el soporte y ajuste la holgura si es necesario.

NOTA:

- Repita el paso 2 en el lado izquierdo utilizando los soportes de guardabarros (10001496) y (10001498).

PASO 3 - COLOCAR LOS SOPORTES Y LOS GUARDAFANGOS

A. Coloque el guardafango Minimizer sobre el neumático utilizando cuñas para la holgura. **(Ver la Figura 4)**
   a. Para los guardafangos MIN161200, coloque un bloque de 3/4" en la parte superior del neumático para establecer un espacio libre entre el neumático y el guardafango.
   (Ver la Figura 5)
      i. Para los guardafangos MIN221800 y MIN2220, utilice un bloque de 1-1/2" para establecer el espacio libre.
B. Mida la distancia desde el piso hasta el borde inferior del guardafango en ambos extremos y ajuste la posición del guardafango hasta que ambas distancias sean iguales.
   a. Es posible que haya que ajustar los brazos de aluminio hacia dentro o hacia fuera, para que hagan un contacto uniforme con el guardafango.

FIGURA 3

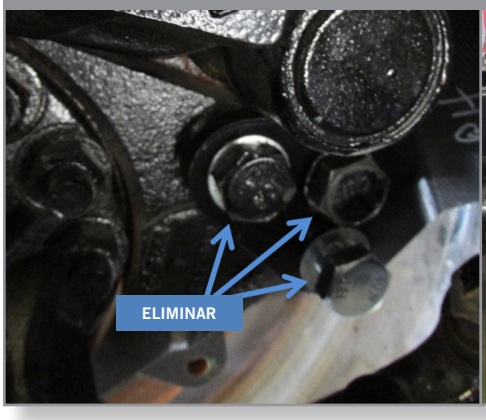

FIGURA 4

FIGURA 5

C. Sujete los brazos de aluminio (10001492) a los soportes del guardafango siguiendo los pasos indicados a continuación:
   a. For MIN161200 fenders, align the (10001492) aluminum arms to the outside face of the fender and to the inside face of the fender brackets. **(Ver la Figura 6)**
      i. Para los guardafangos MIN221800 y MIN2220, alinee los brazos de aluminio con la cara interior del guardafango y con la cara exterior del soporte del guardafango.
   b. Sujete el brazo de aluminio a la superficie del soporte de acero del guardafango con una abrazadera.
   c. Dependiendo del modelo de guardafango utilizado, los brazos de aluminio pueden ser más largos de lo necesario.
      i. Si es necesario, recorte cualquier exceso de material de los brazos de aluminio que se extienda más allá de la curva de la placa de montaje. **(Ver la Figura 7)**

FIGURA 6

FIGURA 7

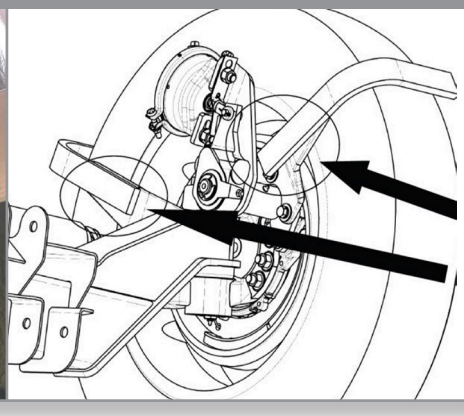

Marque y recorte el exceso de material de los brazos de aluminio que se extienden más allá de la curva de la placa de montaje.

D. Utilice los orificios del soporte de acero fijado al eje como plantilla para localizar y marcar los orificios de montaje en los brazos de aluminio. **(Ver la Figura 8)**
E. Taladre dos agujeros de 9/16” en cada brazo de aluminio en los lugares que se marcaron en el paso anterior.
F. Atornille los brazos de aluminio a los soportes de acero del guardafango utilizando los tornillos de cabeza de brida de 1/2” x 2” y las tuercas de brida de bloqueo superior de 1/2”. **(Ver la Figura 9)**
   a. El par de apriete recomendado es de 75-83 pies-libras.

FIGURA 8

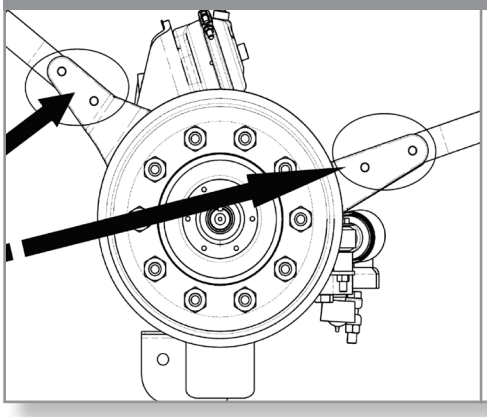

FIGURA 9

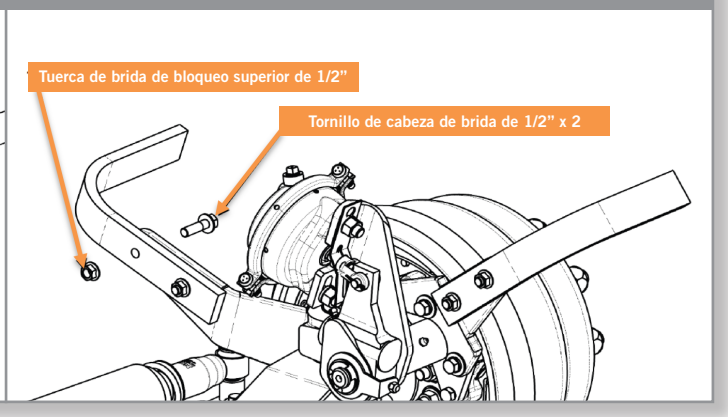

PASO 4 - FIJAR EL GUARDAFANGO A LOS SOPORTES

A. Fije los brazos de aluminio (10001492) y las placas de apoyo de acero (10001463) al guardafango. **(Ver la Figura 10)**
B. Las placas de apoyo de acero (10001463) no son necesarias cuando se instalan los guardafangos MIN161200 y pueden desecharse.

NOTA:

- **La figura 10 sirve de referencia. El brazo de aluminio puede montarse en la cara exterior o en la cara interior dependiendo del guardafango utilizado.**
- **La placa de apoyo de acero (10001463) y el brazo de aluminio (10001492) DEBEN instalarse en caras opuestas del guardafango para poder optar a la garantía del Minimizer.**

FIGURA 10

C. Confirme que el guardafango está paralelo al neumático.
D. Alinee la placa de apoyo de acero (10001463) de manera que quede uniforme (de arriba a abajo) con el brazo de aluminio (10001492). Utilice una placa por cada brazo de aluminio.
E. Perforar dos agujeros o roscar los brazos de aluminio.
   a. La opción 1 es perforar dos agujeros de 11/32” de diámetro a través del guardafango y el brazo de aluminio utilizando la placa de apoyo de acero como plantilla.
      i. Utilice dos tornillos de 5/16”-18 con tuercas autobloqueantes suministrados en el kit.
   b. La opción 2 consiste en taladrar y roscar 5/16”-18 en el brazo de aluminio utilizando la placa de apoyo de acero como plantilla. Esta opción proporciona un mayor espacio para los neumáticos.
      i. Para la opción 2 se necesitan tornillos más cortos de 5/16” y no se incluyen en el kit.
F. Instale los tornillos del guardafango. **El par de apriete recomendado es de 5-7 pies-libras.**
   a. NO SUPERE EL PAR DE APRIETE RECOMENDADO.

PASO 5 - INSPECCIONAR Y REPETIR PARA TODOS LOS GUARDAFANGOS

A. Repita los pasos 2 a 4 para instalar el soporte y el guardafango en el lado opuesto del vehículo.

UNA DIVISIÓN DE **HIGH BAR BRANDS, LLC**

HIGH BAR BRANDS

2701 18th Street SW, Owatonna, MN 55060
1-800-248-3855 | Fax: 507-583-7540
www.**highbarbrands**.com